Programa de Servicio y Mantenimiento **Profesional**

Descuidar el mantenimiento de los equipos solo prolonga las dificultades y eventualmente mayores costos de reparación, mientras tanto pequeños detalles pueden causar grandes problemas.

El módulo **Bill to Bill** constituye el **componente central** del sistema de máquinas automáticas de pago, fabricadas por **SuzoHapp** y que utilizadas por marcas como: Entervo, Equinsa, Desina, Meypar, Skidata. Allí radican muchas de las fallas causadas por el desgaste de pequeñas piezas y falta de un **mantenimiento oportuno y profesional.**

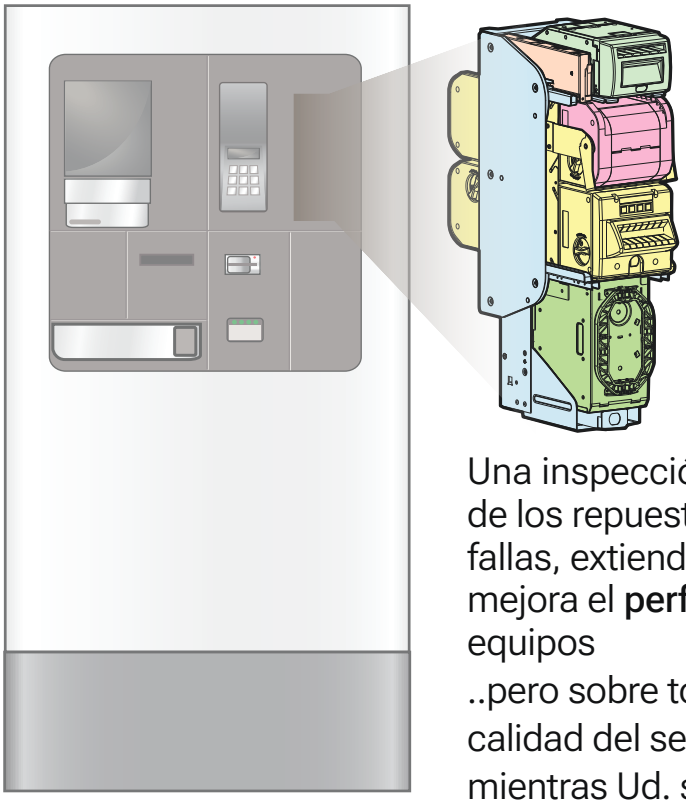

Una inspección y sustitución de los repuestos minimiza las fallas, extiende la vida útil y mejora el **performance** de los equipos
..pero sobre todo mejora la calidad del servicio y **la satisfacción del usuario** mientras Ud. se libera de incomodos contratiempos.

Servicio de Mantenimiento

Telf. +52 1 (55) 9627 9519 / Whatsapp +52 5587959593

SUZOHAPP

Servicio Profesional

El sistema de transporte y lectura del módulo **Bill to Bill** es una pieza de relojería compuesta de módulos micro-calibrados con estrictos parámetros de tensión, fricción, resistencia y sincronización, y niveles críticos de tolerancia al sucio y polvo.

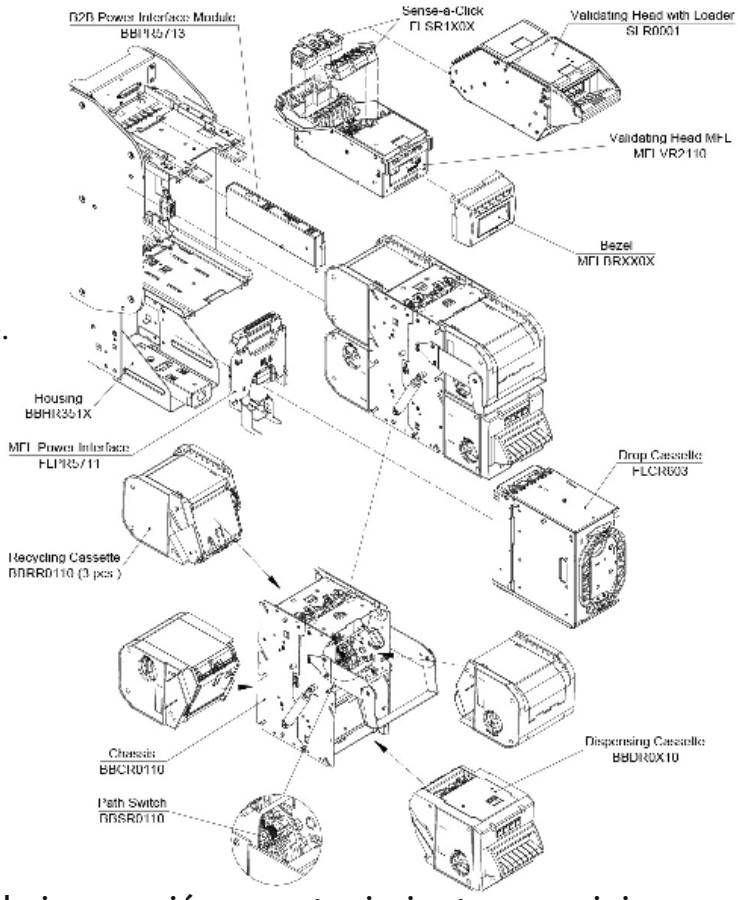

Seguimos procedimientos establecidos en **manuales del fabricante**

y ejecutamos protocolos de inspección, mantenimiento y servicio con **herramientas de precisión** adecuadas.

El análisis de las fallas recurrentes se reduce a 5 subsistemas:

- O-rings
- Bandas (correas)
- Fuelles (resortes)
- Sensores
- Flash Card (Actualización billetes)

Un diagnóstico rápido permite ejecutar un servicio eficiente enfocado en cada subsistema y ofrecer **tarifas competitivas** con la garantía respaldada por expertos.

La experiencia tiene un precio que se mide por la fluidez de la operación y la satisfacción de los usuarios

MÉXICO

German Centre
Av. Santa Fe #170, Col. Santa Fe, Delegación Álvaro Obregón, CDMX
Telf. +52 1 (55) 9627 9519 / Whatsapp +52 5587959593

Tal vez la máquina de pago automático de su empresa esté peor

Una solución redonda

a problemas de su máquina automática de pago

Una rápida inspección y sustitución de **o-rings desgastados** evitará situaciones como:

- Falla transporte del billete al sensor y su devolución repetidas veces
- Atasco del billete genera paro de máquina, constante necesidad de reinicio por operador administrativo
- Retraso y demora el pago de usuarios (insatisfacción de servicio)

Te sorprenderá lo fácil y económico que es resolver estas situaciones incómodas (*ver tarifas al reverso)

Servicio de Mantenimiento

Telf. +52 1 (55) 9627 9519 / Whatsapp +52 5587959593

SUZO HAPP

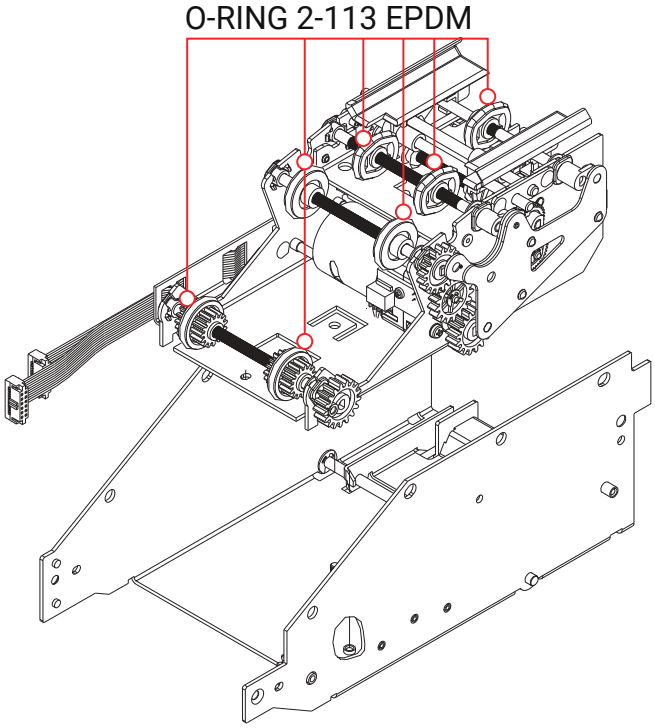

VALIDATING HEAD

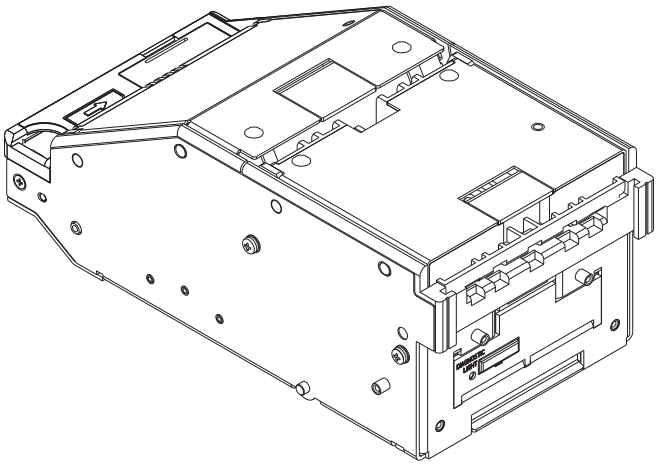

SERVICIO

Cambio O-Rings Sistema de Transporte Billete

Recomendaciones Fabricante
Cambiar cada 6 meses y/o 90.000 Billetes

Ubicación pieza a reparar
Validadora de Billetes

Tiempo estimado
2 Hrs. (En sitio)

Términos
Incluye: Inspección / Diagnóstico / Limpieza

Costo del Servicio		Mxn $ 1.950
Cod.	**Repuesto**	**Precio Mxn $**
8211335	O-RING 2-113 EPDM	70 **x** 7 =490

Repuestos	Mxn $ 490
Servicio + Repuestos	**Mxn $ 2.440**

MÉXICO

German Centre
Av. Santa Fe #170, Col. Santa Fe, Delegación Álvaro Obregón, CDMX
Telf. +52 1 (55) 9627 9519 / Whatsapp +52 5587959593

Una correa defectuosa detiene un vehículo

NO detenga las operaciones su estacionamiento

El sistema de transporte del módulo **Bill to Bill** es micro-calibrado con estrictos parámetros de tensión, fricción y sincronización.
Nuestros técnicos siguen procedimientos establecidos en los manuales del fabricante con las herramientas de precisión adecuadas.

Una rápida sustitución de las **correas (bandas)** evita fallas de:

- Paro de máquina, atasco de billete.
- Constante presencia de personal autorizado (manejo de dinero)
- Usuario descontento, situación de conflico

Te sorprenderá lo fácil y económico que es resolver estas situaciones incómodas (*ver tarifas al reverso)

Servicio de Mantenimiento
Telf. +52 1 (55) 9627 9519 / Whatsapp +52 5587959593

SUZO HAPP

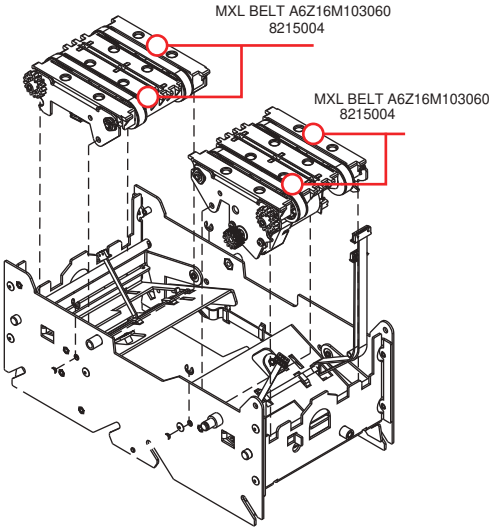

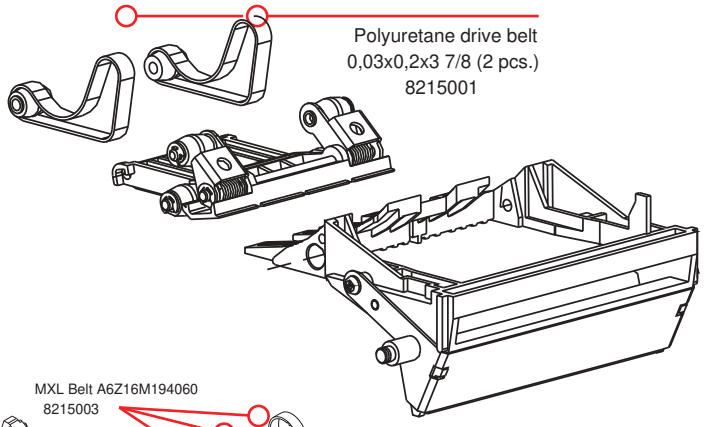

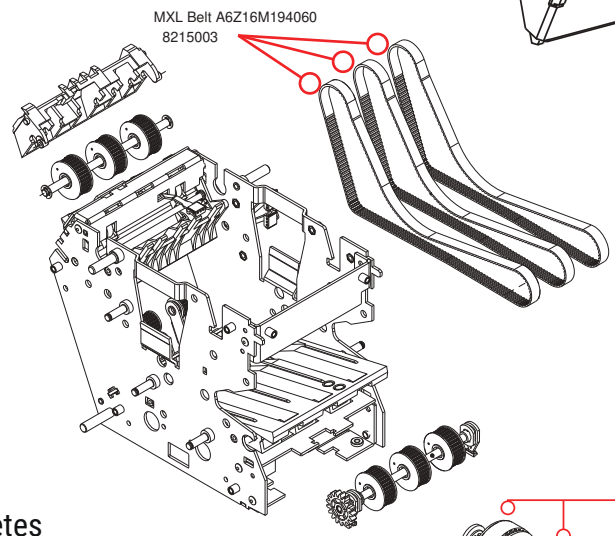

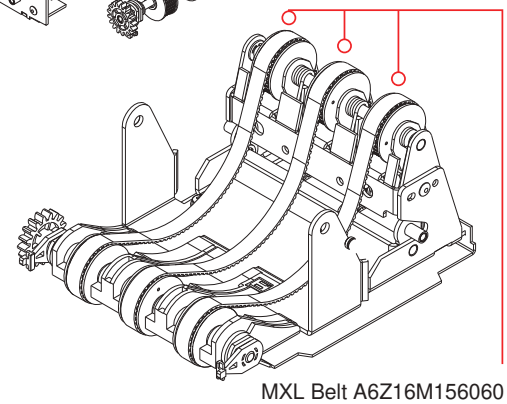

SERVICIO

Bandas Transmisión mecánica

Recomendaciones Fabricante
Cambiar cada 12 meses / 180.000 Billetes

Ubicación pieza a reparar
Dispensadora de Billetes y Chassis

Tiempo estimado
3 Hrs. (En sitio)

Términos
Incluye: Inspección / Diagnóstico / Limpieza

Costo del Servicio			**Mxn $ 1.950**
Cod.	**Repuesto**		**Precio Mxn $**
8215001	Polyuretane Drive Belt Shutter		315 **x** 2 = 630
8215002	MXL BELT A6Z16M156060	Dispensing Cassette	430 **x** 3 = 1.290
8215003	MXL BELT A6Z16M194060	Dispensing Cassette	460 **x** 3 = 1.380
8215004	MXL BELT A6Z16M103060	Chassis	425 **x** 4 = 1.700
Repuestos			**Mxn $ 5.000**
		Servicio + Repuestos	**Mxn $ 6.950**

MÉXICO
German Centre
Av. Santa Fe #170, Col. Santa Fe, Delegación Álvaro Obregón, CDMX
Telf. +52 1 (55) 9627 9519 / Whatsapp +52 5587959593

Las vueltas de un billete en las máquinas de pago exigen que muelles y resortes estén en condiciones optimas para su rendimiento adecuado

Fallas frecuentes por **muelles** vencidos:

- Paro de máquina, atasco de billete.
- Posible daño (rotura) billete
- Usuario descontento, situación conflictiva
- Requiere constante presencia personal administrativo autorizado (manejo de dinero)

Te sorprenderá lo fácil y económico que es resolver estas situaciones incómodas (*ver tarifas al reverso)

Servicio de Mantenimiento

Telf. +52 1 (55) 9627 9519 / Whatsapp +52 5587959593

SUZO HAPP

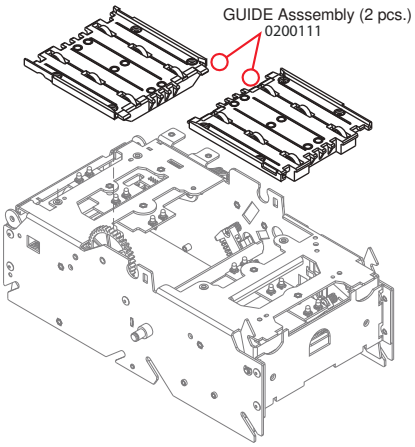

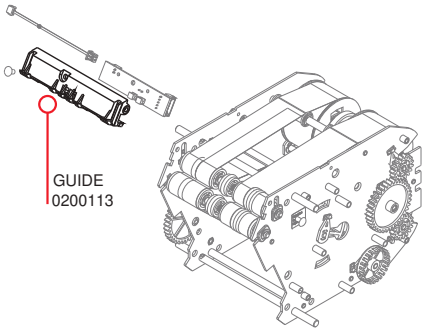

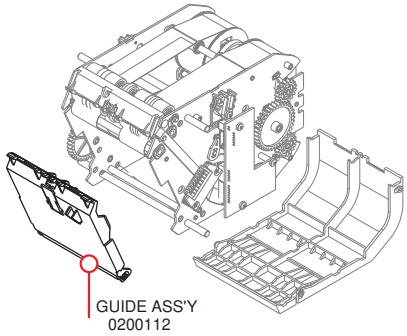

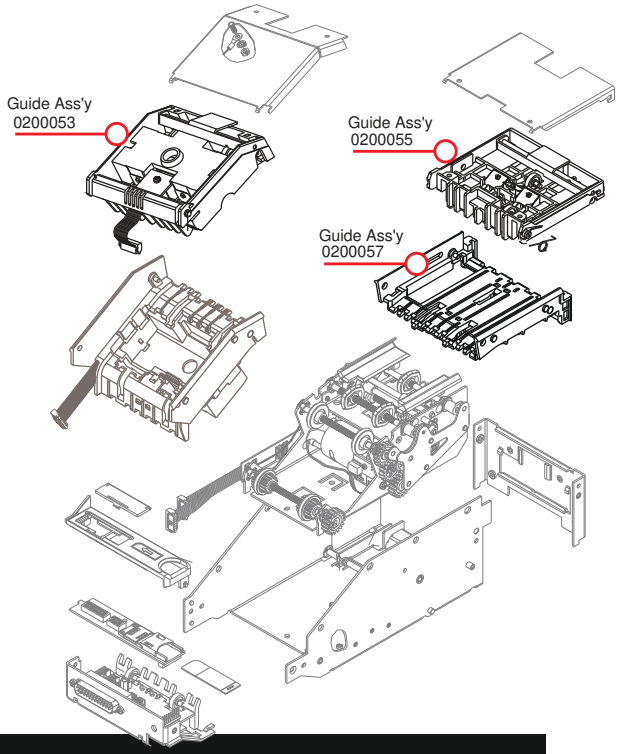

SERVICIO

Muelles Sistema de tensión

Recomendaciones Fabricante
Cambiar cada 12 meses / 180.000 Billetes

Ubicación pieza a reparar
Unidad Validadora / Dispensadora de Billetes
Chasis

Tiempo estimado
3 Hrs. (En sitio)

Términos
Incluye: Inspección / Diagnóstico / Limpieza

Costo del Servicio — Mxn $ 1.950

Cod.	Repuesto	Precio Mxn $
0200057	FL08.02.000 GUIDE ASSEMBLY	980 **x** 1 = 980
0200053	FL04.04.000 GUIDE ASSEMBLY	1.145 **x** 1 = 1.145
0200055	FL08.01.000 GUIDE ASSEMBLY	780 **x** 1 = 780
0200113	BB01.50.200 Guide Assembly	220 **x** 3 = 1.770
0200112	BB01.56.000 GUIDE ASSEMBLY	590 **x** 3 = 590
0200111	BB01.21.300 GUIDE ASSEMBLY	440 **x** 2 = 880

Repuestos — Mxn $ 6.145

Servicio + Repuestos — Mxn $ 8.095

MÉXICO
German Centre
Av. Santa Fe #170, Col. Santa Fe, Delegación Álvaro Obregón, CDMX
Telf. +52 1 (55) 9627 9519 / Whatsapp +52 5587959593

Los sensores de una máquina de pago son los ojos que detectan y clasifican la denominación y estado de los billetes

Los sensores del módulo **Bill to Bill** son las piezas complejas del sistema, identifican el tipo de billete (incluso falsificaciones) y son un importante paso en la operación de validación.

Fallas generadas por **sensores** defectusos:

- No reconoce denominación del billete,
- Posibilidad de asimilación billete deteriorado
- Retorno del billete
- Usuario descontento, situación de conflicto
- Requiere constante presencia de personal administrativo autorizado (manejo de dinero)

Te sorprenderá lo fácil y económico que es resolver estas situaciones incómodas (*ver tarifas al reverso)

Servicio de Mantenimiento

Telf. +52 1 (55) 9627 9519 / Whatsapp +52 5587959593

SUZO HAPP

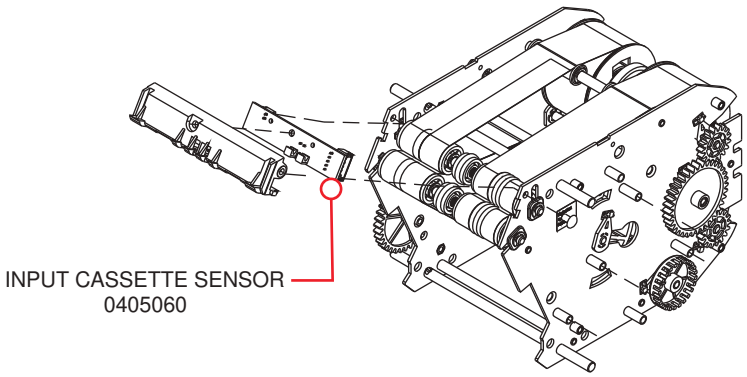

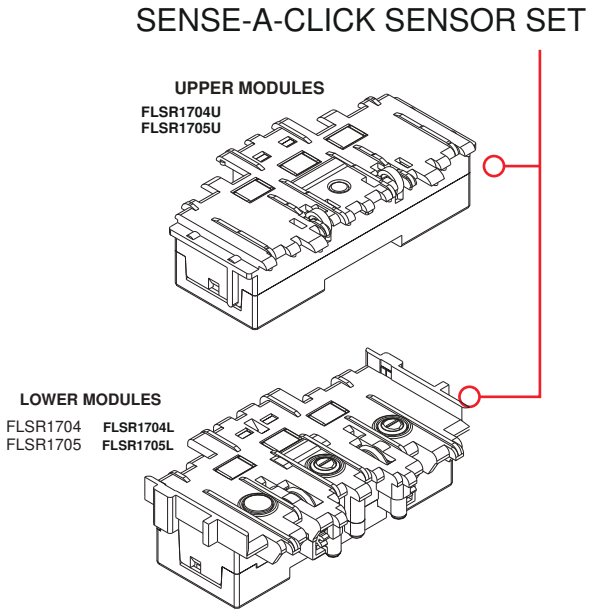

SERVICIO

Muelles Sistema de tensión

Recomendaciones Fabricante
Cambiar cada 12 meses / 180.000 Billetes

Ubicación pieza a reparar
Unidad Validadora / Cassette Billetes
Chasis

Tiempo estimado
3 Hrs. (En sitio)

Términos
Incluye: Inspección / Diagnóstico / Limpieza

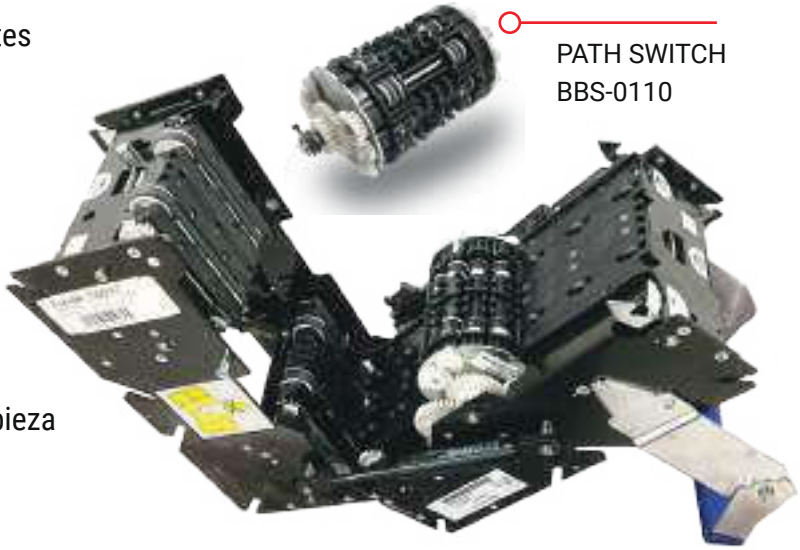

Costo del Servicio — Mxn $ 1.950

Cod.	Repuesto	Precio Mxn $
FLS-1706 L	SENSE-A-CLICK, LOWER MODULE	7.035 **x**1 = 7.035
FLS-1706 U	SENSE-A-CLICK, UPPER MODULE	7.035 **x**1 = 7.035
BBS-0110	PATH SWITCH	18.780 **x**1 = 18.780
FL02.60.000.01 V 14.2	INPUT SENSOR BOARD	2.380 **x**3 = 7.140

Repuestos — Mxn $ 39.9990

Servicio + Repuestos — Mxn $ 41.940

MÉXICO
German Centre
Av. Santa Fe #170, Col. Santa Fe, Delegación Álvaro Obregón, CDMX
Telf. +52 1 (55) 9627 9519 / Whatsapp +52 5587959593

Su máquina automática de pago solo maneja billetes viejos ?

Muchos usuarios guardan billetes viejos para poder pagar, el chiste es que trancan la máquina o ensucian el sistema de transporte y cada uno de estos eventos irrumpe el trabajo del personal administrativo que debe intervenir la máquina y además tratar de solucionar la situación conflictiva con el usuario.

Fallas generadas por falta de actualización del **Flash Card**:

- No reconoce denominación del billete
- Retorno del billete
- El uso de billetes viejos atasca y ensucia la máquina lo que requiere presencia de personal administrativo autorizado (manejo de dinero)

Te sorprenderá lo fácil y económico que es resolver estas situaciones incómodas **(*ver tarifas al reverso)**

Servicio de Mantenimiento

Telf. +52 1 (55) 9627 9519 / Whatsapp +52 5587959593

SUZO HAPP

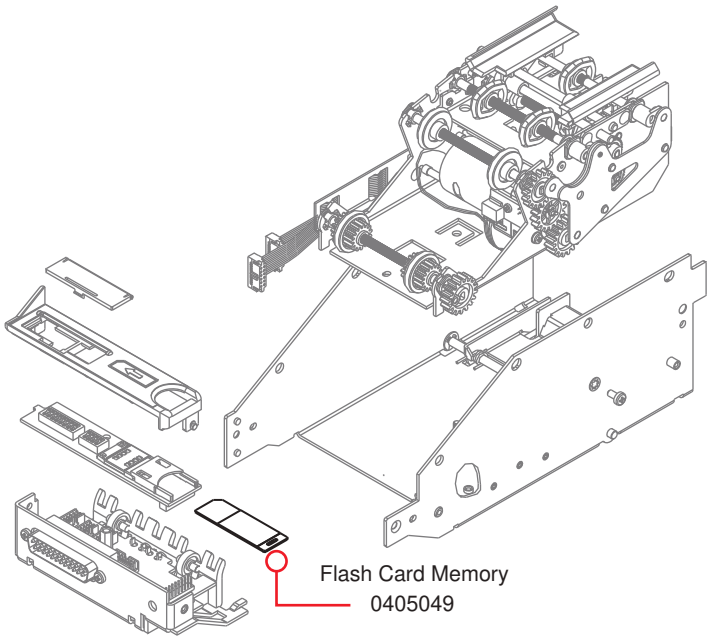

SERVICIO
Actualización de Nuevos Billetes

Recomendaciones Fabricante
Cambiar cada edición de nuevos Biletes

Ubicación pieza a reparar
Validador de Billetes

Tiempo estimado
2 Hrs. (En sitio)

Términos
Incluye: Inspección / Diagnóstico / Limpieza

Costo del Servicio		**Mxn $ 1.950**
Cod.	**Repuesto**	**Precio Mxn $**
0405049	Flash Card Memory	1.180 **x**1 = 1.180
Repuestos		**Mxn $ 1.180**
	Servicio + Repuestos	**Mxn $ 3.130**

MÉXICO

German Centre
Av. Santa Fe #170, Col. Santa Fe, Delegación Álvaro Obregón, CDMX
Telf. +52 1 (55) 9627 9519 / Whatsapp +52 5587959593

El diagnóstico electrónico de un auto es procedimiento normal

Evítese sorpresas con técnicos que adivinan, cambian o prueban refacciones al tanteo y no terminan de reparar

El **Diagnóstico Avanzado Digital** es el primer paso para reparar esa máquina parada tan necesaria en en las operaciones diarias.

Ofrece una panorámica total que indica problemas ocultos para poder programar el servicio y las refacciones necesarias y elaborar los presupuestos ajustados sin sorpresas ni adivinanzas siguiendo los protocolos del fabricante.

Te sorprenderá lo económico que es activar esos equipos.

Servicio de Mantenimiento

Telf. +52 1 (55) 9627 9519 / Whatsapp +52 5587959593

SUZO HAPP

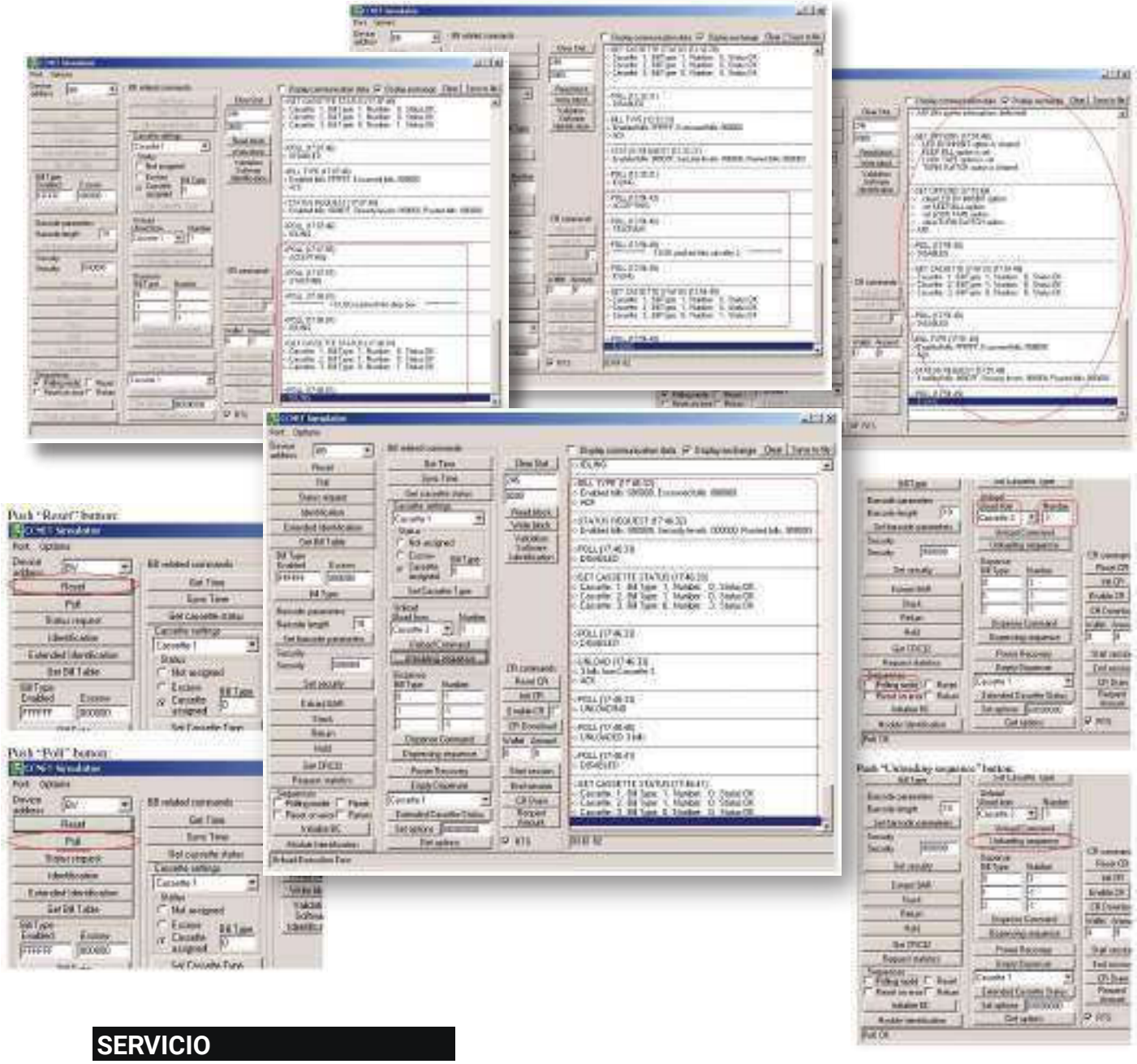

SERVICIO

- Aplicación de una batería de pruebas y simulaciones operativas virtuales
- Evaluación del compartamiento según parametros del fabricante
- Interpretación de resultados
- Emisión de diagnóstico

Costo del Servicio	**Mxn $ 2.500**

Repuestos	**--**
Servicio + Repuestos	**Mxn $ 2.500**

MÉXICO

German Centre
Av. Santa Fe #170, Col. Santa Fe, Delegación Álvaro Obregón, CDMX
Telf. +52 1 (55) 9627 9519 / Whatsapp +52 5587959593

No logra el rendimiento al 100%

Tal vez es momento de un ‘tuning’ y actualizar el ‘**firmware**’ del chasis

Según recomendaciones del fabricante (independientemente de la imagen) las características físicas de los nuevos billetes de polimero con ventanas transparentes, requieren de ajustar el firmware del chasis

Mejora la función del manejo de los nuevos billetes de polimeros
Evita atascos en transacción de descarga
Facilita la recuperación del sistema
Soluciona cierre prematuro del obturador generalmente causado por los billetes de polimeros

Servicio de Mantenimiento
Telf. +52 1 (55) 9627 9519 / Whatsapp +52 5587959593

SUZO HAPP

El fabricante recomienda enérgicamente actualizar el Firmware del Chasis para mejorar ciertas fallas relacionadas con atascos, fluidez de circulación del billete o reinicio de operaciones o sistema por fallas eléctricas

SERVICIO Actualización de Nuevos Billetes de polímeros

Recomendaciones Fabricante
Cambiar con edición de nuevos Biletes de polímeros con transparencia
(Chasis 000-A1 / Dispensador 000-49 / Cassette 000-46)

Ubicación pieza a reparar
Actualización Chasis Firmware

Tiempo estimado / 2 Hrs. (En sitio)

Costo del Servicio		**Mxn $ 1.950**
Cod.	**Repuesto**	**Precio Mxn $**
BB-BCA14946	Chasis Firmware Update	1.180 **x**1 = 1.180
Repuestos		**Mxn $ 1.180**
	Servicio + Repuestos	**Mxn $ 3.130**

MÉXICO

German Centre
Av. Santa Fe #170, Col. Santa Fe, Delegación Álvaro Obregón, CDMX
Telf. +52 1 (55) 9627 9519 / Whatsapp +52 5587959593

ORDEN DE SERVICIO

EMPRESA

Nombre Empresa _____ Contacto _____

Telfs. _____ Correo electrónico _____

Dirección _____

Bill to Bill

N° Serial _____ N° Serial _____ N° Serial _____

N° Serial _____ N° Serial _____ N° Serial _____

	Cod.	Refacción	Precio c/u	Unidades	N° BtoB*	Sub Total
1 O-Rings	8211335	O-RING 2-113 EPDM	70	7		
	S&B 01	**Mano de Obra**	**1.950**			
2 Bandas	8215001	Polyuretane Drive Belt Shutter	315	2		
	8215002	MXL BELT A6Z16M156060	430	3		
	8215003	MXL BELT A6Z16M194060	460	3		
	8215004	MXL BELT A6Z16M103060	425	4		
	S&B 02	**Mano de Obra**	**1.950**			
3 Muelles	0200052	FL04.03.000 GUIDE ASSEMBLY	980	1		
	0200053	FL04.04.000 GUIDE ASSEMBLY	1.145	1		
	0200055	FL08.01.000 GUIDE ASSEMBLY	780	1		
	0200113	BB01.50.200 Guide Assembly	220	3		
	0200112	BB01.56.000 GUIDE ASSEMBLY	590	3		
	0200111	BB01.21.300 GUIDE ASSEMBLY	440	2		
	S&B 03	**Mano de Obra**	**1.950**			
4 Sensores	FLS-1706 L	SENSE-A-CLICK, LOWER MODULE	7.035	1		
	FLS-1706 U	SENSE-A-CLICK, UPPER MODULE	7.035	1		
	BBS-0110	PATH SWITCH	18.780	1		
	FL02.60.000.01 V 14.2	INPUT SENSOR BOARD	2.380	3		
	S&B 04	**Mano de Obra**	**1.950**			
5 Billetes	0405049	Flash Card Memory	1.180	1		
	S&B 05	**Mano de Obra**	**1.950**			
6 Diagnóstico	_____	_____	00	0		
	S&B 06	**Mano de Obra**	**2.500**			
7 Firmware	BB-BCA14946		1.180			
	S&B 07	**Mano de Obra**	**1.950**			

***N° BtoB** (Bill to Bill) unidades por servir

Fecha de Solicitud _____ Firma Representante de la Empresa _____

TOTAL Mxn

Scheidt & Bachmann Mexico S.A. de C.V.
German Centre Santa Fe #170, Col. Santa Fe, Delegación Álvaro Obregón, CDMX
Telf. +52 1 (55) 9627 9519 **www.s-bmx.com**